Taos Bathtub
Bañera Taos

acquabella

Standard Color
Color standard

SNOW WHITE MATT

SNOW WHITE GLOSS

Optional Colors
Colores opcionales

SNOW WHITE / BROWN MATT

SNOW WHITE / LIGHT GREY MATT

SNOW WHITE / DARK GREY MATT

SNOW WHITE / BLACK MATT

Certified
Certificados

CSA B45.5 / IAPMO Z124-2017

Standard sizes
Medidas standard

DOLOTEK

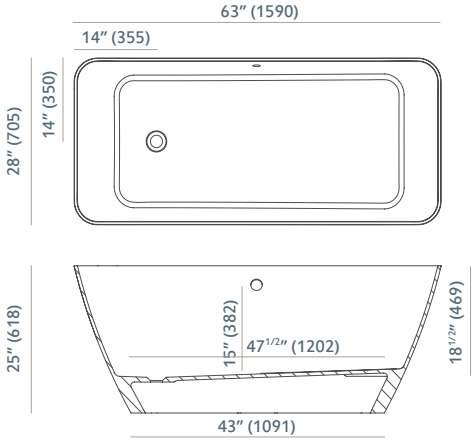

Accessories included
Accesorios incluidos

- Chrome Toe Tap valve
  Válvula Click clack Cromo
- External chromo overflow
  Rebosadero cromo externo
- Adjustable legs
  Patas regulables
- Volume full bathtub 81.9 GAL
  Bañera llena 310 L

3BATAO-00

Taos bathtub snow white / Bañera Taos snow white

Technical information
Información técnica

Easy cleaning
Fácil limpieza

Antibacterial surface
Superficie antibacteriana

UV ray-resistant
Resistente a los rayos UV

Precision
Precisión

Versatility
Versatilidad

Silky touch
Tacto sedoso

Durability
Durabilidad

Resistant to thermal shock
Resistente al choque térmico

Tolerance of *0* to *1/5*in in the case of basins and totems, and of *-1/2* to *+1/2in* in the case of bathtubs.

All valves are supplied in a chrome finish

Tolerancia de *0* a *+3 mm* en caso de lavabos y tótems, y de *-10* a *+10 mm* en caso de bañeras.

Todas las válvulas se sirven en acabado cromo